VISTA FRONTALE
Scala 1:50

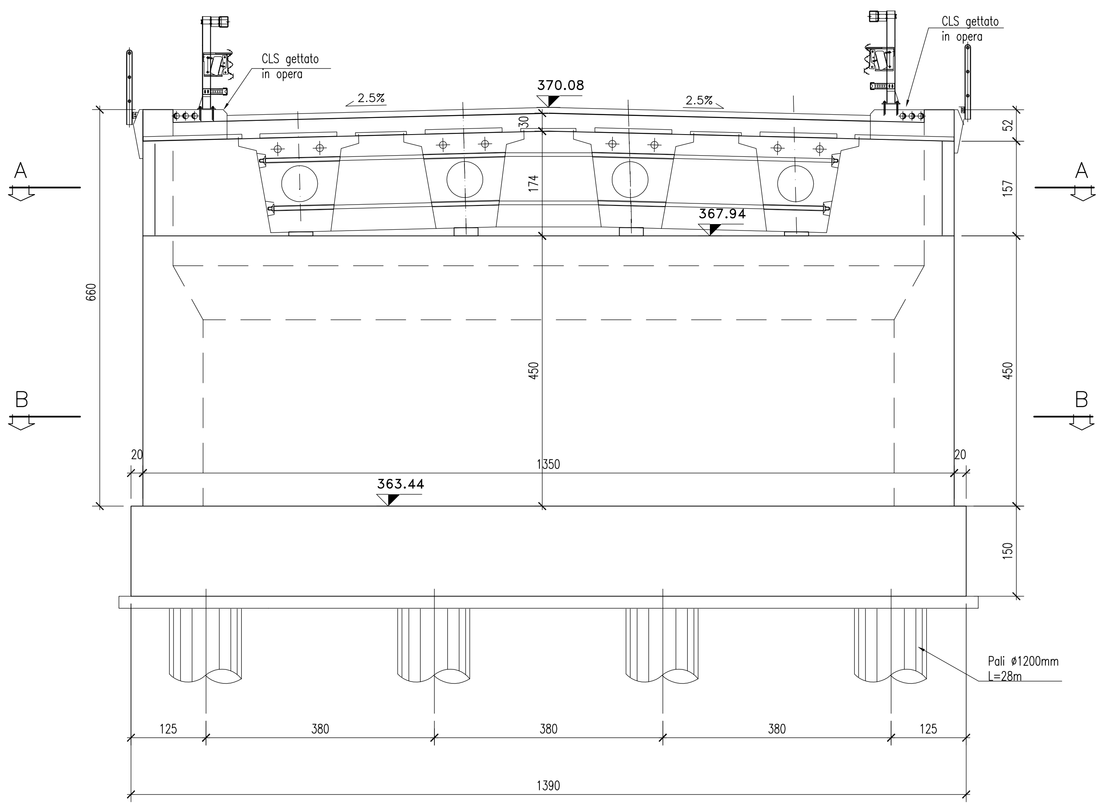

VISTA LATERALE
Scala 1:50

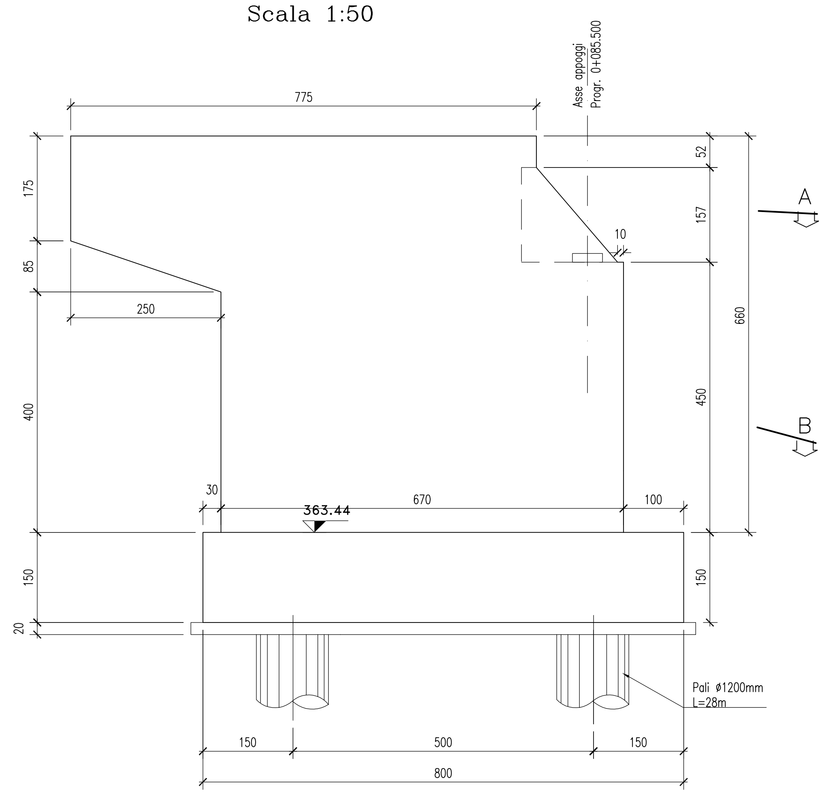

SEZIONE LONGITUDINALE
Scala 1:50

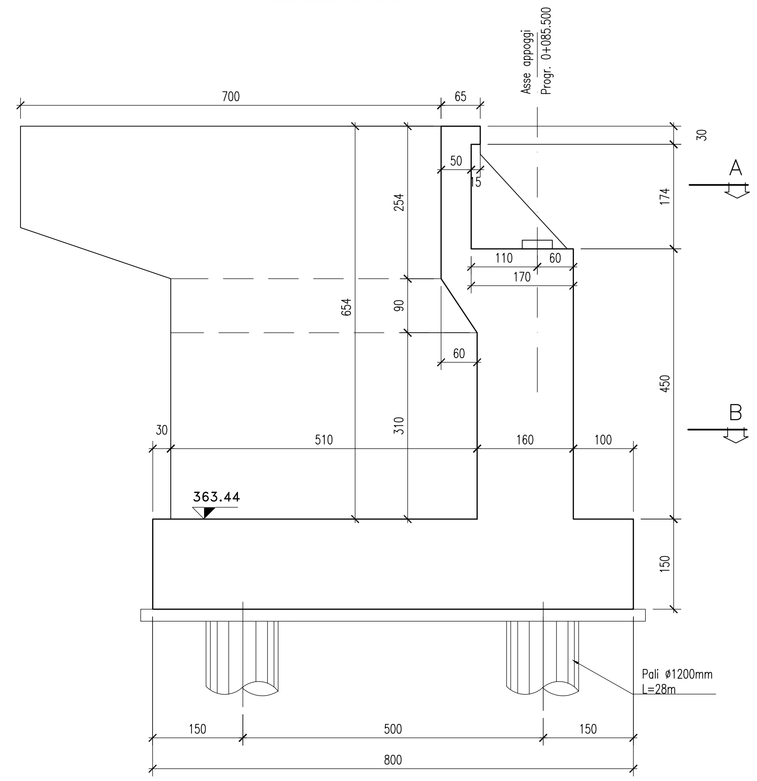

SEZIONE B–B
Scala 1:50

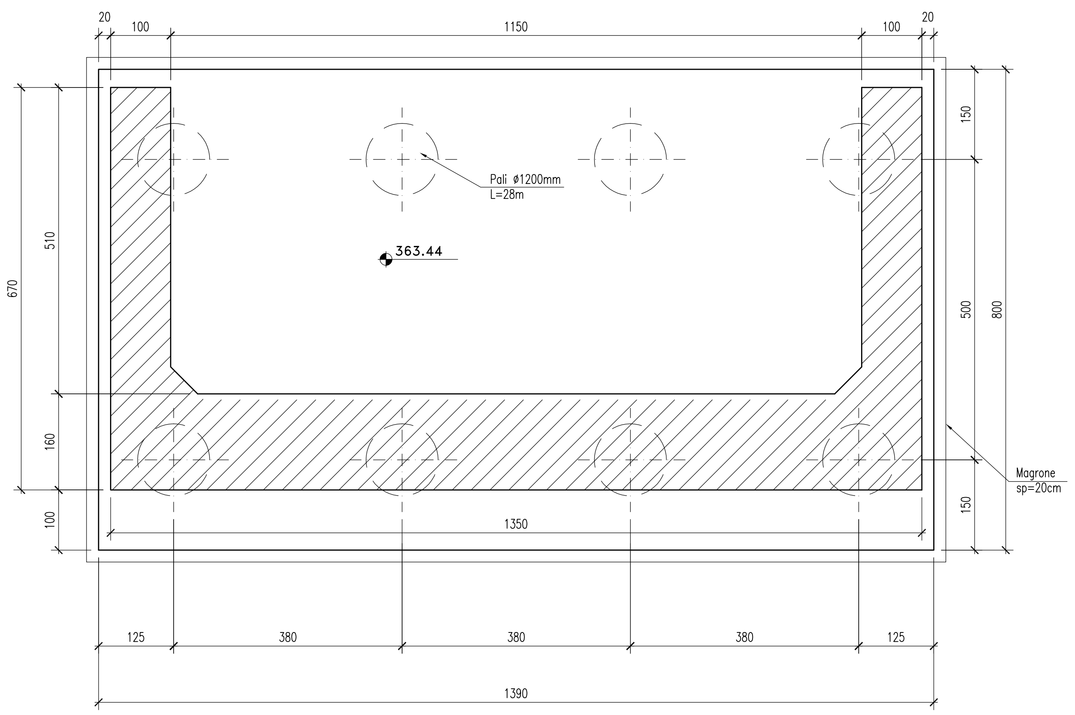

SEZIONE A–A
Scala 1:50

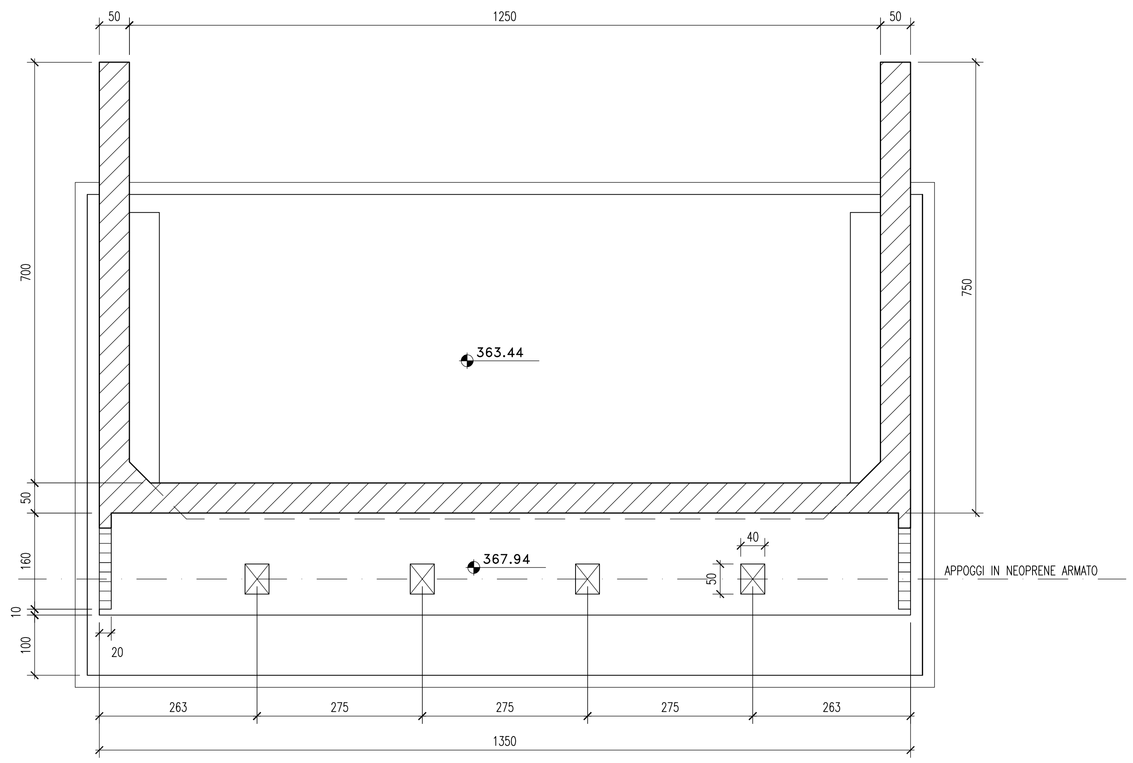

Materiali:

CALCESTRUZZO MAGRONE	RcK >=15 MPa
CALCESTRUZZO PALI	Rck >=25 MPa classe minima di consistenza S5 rapporto A/C <=0.5
CALCESTRUZZO ELEVAZIONE SPALLE	Rck >=35 MPa classe minima di consistenza S4 rapporto A/C <=0.5
CALCESTRUZZO FONDAZIONE SPALLE	Rck >=35 MPa classe minima di consistenza S3 rapporto A/C <=0.5
ACCIAIO per C.A.	FeB 44K controllato in stabilimento saldabile

PROVINCIA DI CHIETI

PROGETTO DEFINITIVO

ADEGUAMENTO DELLE S.S. 81–84
TRATTO GUARDIAGRELE–EST
INNESTO S.S. 652 "VAL DI SANGRO"

LOTTO I

RESPONSABILE PROGETTAZIONE:
Dott. Ing. Fabrizio Besozzi
Iscritto Albo Ingegneri Provincia di Roma n° 15126

I PROGETTISTI:
Dott. Ing. Fabrizio Besozzi
Iscritto Albo Ingegneri Provincia di Roma n° 15126
Prof. Dott. Ing. Marco Petrangeli
Iscritto Albo Ingegneri Provincia di Roma n° 18744
Dott. Ing. Giovanni Zallocco
Iscritto Albo Ingegneri Provincia di Roma n° 5745

COORDINAMENTO ATTIVITA' IN LOCO:
Dott. Arch. Mariano Strizzi
Iscritto Albo Architetti Provincia di Chieti n° 97

PROGETTAZIONE: *A.T.I.*
mandataria
SILEC S.p.A.
Divisione Progettazione e Studi
SELPRO
mandanti
ERREGI
SERVIZI INGEGNERIA DI INGEGNERIA
TECNOPROGET

EM./RE.	DATA	DESCRIZIONE	REDATTO	CONTR.	APPROV.
A	OTTOBRE'03	EMISSIONE	CICCOZZI	G.USAI	M.PETRANGELI

OPERE D'ARTE MAGGIORI
Viadotti
Viadotto Giardino
SPALLA A – Pianta e sezioni di carpenteria

SCALA : 1:50

CODICE IDENTIFICATIVO :

FASE/LOTTO	DOC.	OPERA/DISCIPLINA	PROGR.	REV.
D 1	B B	V I 0 1	0 0 2	A

Rosso	Giallo	Verde	Ciano	Blu	Magenta	Bianco
FEN1	FEN2	FEN3	FEN4	FEN5	FEN6	FEN7

Da 9 a 255 FEN8–255

FORMATO A0 1:1

DIR. F:\Commesse\445\2Definit\10Elaborat\\ N. FILE D1–BB–VI01–002.DWG